

FREEDOM

VERMEIREN

bocciasport.com
hello@bocciasport.com
www.bocciasport.com

Rowerek rehabilitacyjny trójkołowy dla młodzieży i dorosłych

Zamawiający:	Dostawa na adres:
Nazwa firmy:	Nazwa :
ulica:	ulica:
Miejscowość / kod poczt.:	Miejscowość / kod poczt.:
Tel:	Tel:
e-mail:	e-mail:

Ref.

			cena netto	VAT	cena brutto
standardowa wersja			2660 zł	8%	2872 zł
Rodzaj napędu					
	**01**- wolne koło - pedałowanie napędza rower, jak się przestanie pedałować rower jedzie na wolnym biegu, swobodne kręcenie pedałami do tyłu. Zawsze zawiera hamulec tarczowy na tylnym kole B1 (w cenie napędu).	☐	350	8%	378 zł
	**02**- hamulec w pedale (torpedo) .Hamulec w pedale , tzw. torpedo - pedałowanie napędza rower, jak się przestanie pedałować rower jedzie na wolnym biegu, naciśnięcie pedałami w tył hamuje rower. - W wersji E stanadard	☐	225	8%	243 zł
	**06** - ostre koło - pedałowanie napędza rower, nie ma wolnego biegu, kręcenie pedałami w tył napędza rower w przeciwnym kierunku.	☐	-	-	-
	**23** - Dyferencjał - mechanizm róznicowy. Podnosi funkcjonalność i komfort jazdy. Prowadzi się lżej i wygodniej, łatwiej pokonywać nierówności terenu i skręcać. Szczególnie polecane osobom o słabej koordynacji ruchowej górnych partii ciała i słabej kondycji fizycznej.	☐	477	8%	516 zł
	**E-** Wersja rowera elektryczna - wspomaganie + jazda ciągła (ze stałą prędkością). - Opcja 23 , dyferencjał jest w standardzie. - Opcja 03 , przerzutki (3 przełożenia) jest w stanfardzie.	☐	6318	8%	6823 zł
KOLORYSTYKA					
rama	Czarny	☐	-	-	-
	Biała	☐	-	-	-
OPCJE DODATKOWE					
	**03** - Przerzutki - 3 przełożenia *(tylko z napędem torpedo 02- wliczony w cenę)- W wersji E standard.*	☐	294	8%	318 zł
	**07** - Przerzutki - 7 przełożeń *(tylko z napędem torpedo 02- wliczony w cenę)*	☐	590	8%	637 zł
	**S1** - kierownica "CLASSIC"	☐	-	-	-

	**S2** - standardowa kierownica	☐	-	-	-
	**S3** - kierownica miejska	☐	-	-	-
	**S4** - kierownica "KWADRAT"	☐	225	8%	243 zł
	standardowy uchwyt kierownicy - 17 cm	☐	-	-	-
	**S6** - Dłuższy uchwyt kierownicy - 30 cm	☐	112	8%	121 zł
	**S5** - Regulowny kąt kolumny kierowniczej	☐	238	8%	257 zł
	**B1** - Hamulec tarczowy na tylne koło	☐	239	8%	258 zł
	**E2** - Zestwa oświetlenia	☐	168	8%	182 zł
	**E3** - Kilometromierz	☐	84	8%	91 zł
	**E9** - uchwyt dłoni	☐	168	8%	182 zł
	**E10M** - uchwyt dłoni + nadgarstka rozm. M	☐	225	8%	243 zł
	**E11M** - uchwyt ręki "REKAWICA" rozm. M	☐	247	8%	267 zł
	**F1** - uchwyt stopy	☐	168	8%	182 zł
	**F2** - uchwyt stopy "nosek"	☐	168	8%	182 zł
	**F3M** - uchwyt stopy "sandał" rozm.M	☐	253	8%	273 zł

	**F4M** - uchwyt stopy "sandał"+uchwyt łydk rozm.M	☐	469	8%	507 zł
	**F5** - regulowana długośc korby	☐	156	8%	168 zł
	siodełko "standard	☐	-	-	-
	**E12** - Siodełko "komfort"	☐	168	8%	182 zł
	**P4M** - regulacja siodełka - przód / tył rozm M	☐	220	8%	238 zł
	**E18** - Siodełko typu "Banan". *Wyklucza opcje P1,P2,P3.*	Duży ☐ Mały ☐	245	8%	265 zł
	**P1M** - stabilizacja miednicy rozm M.	☐	458	8%	495 zł
	**P2M** - stabilizacja pleców rozm.SM .	☐	514	8%	555 zł
	**P3 U80Neo M** - stabilizacja miednicy + stabilizacja oparcia + szeroki pas piersiowy z neoprenu U80 NEO rozm. M .	☐	752	8%	812 zł
	P3 U79Neo M - stabilizacja miednicy + stabilizacja oparcia +pasy czteropunktowe neoprenowe U79 rozm. M.	☐	728	8%	786 zł
	P3 U73Neo S - stabilizacja miednicy + stabilizacja oparcia + kamizelka neoprenowa U73 rozm. S.	☐	801	8%	865 zł

Stabilizacja miednicy & tułowia - Rozmiar S

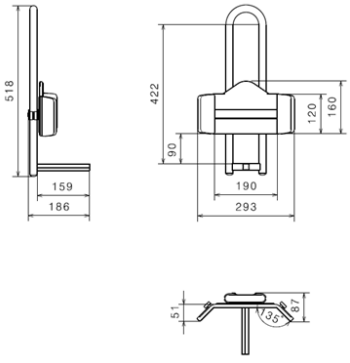

Stabilizacja miednicy & tułowia - Rozmiar M

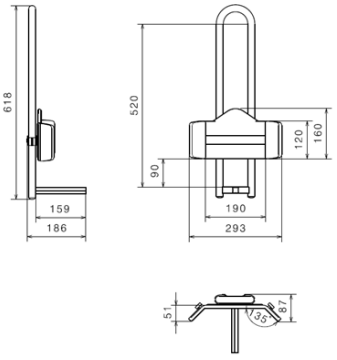

Stabilizacja miednicy & tułowia - Rozmiar L

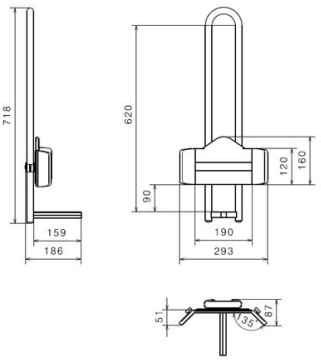

	**E8** - lusterko wsteczne	☐	168	8%	182 zł
	**E5** - kufer zamykany	☐	505	8%	546 zł

	**E6** - Uchwyt na kule	☐	70	8%	75 zł
	**E1M** - rozm.M	☐	168	8%	182 zł
	dzwonek standardowy	☐	-	-	-
	**D1** - blokada wychylenia kierownicy	☐	168	8%	182 zł
	**E7** - uchwyt na napój	☐	70	8%	76 zł
	**E14** - Koszy z przodu	☐	168	8%	182 zł
	**E19S**- Koszy metalowy z tyłu	☐	505	8%	546 zł
	**E13** - podstawka do treningu stacjonarnego.	☐	530	8%	573 zł

UWAGA!
Jeżeli nie macie Państwo pewności , że wybrany model rowerka jest właściwy , proszę podać długość nogi od wewnętrznę strony (od pachwiny do stopy). Na podstawie tego parametru potwierdzimy wybór bądź

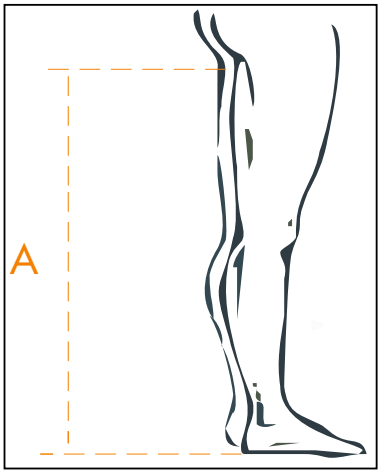

A-

Wyzeruj formularz Wyzerowanie całego formularza.

Wyślij formularz Formularz zostanie wysłany do działu handlowego Vermeiren Polska

VERMEIREN
we care for you